Produktdatenblatt CATRIS-S Flexo

Art. Nr. 525791

Vorteil

- Klassische Linien kombiniert mit semiprofessionellem Design und anspruchsvoller Ausstattung
- Flexibler Gummischlauch in schwarz bietet optimalen Bewegungsradius
- Zweistrahlbrause mit integriertem Auslaufstopp für leichtes Wechseln von Perlstrahl auf Brausestrahl
- Komfortable Arretierung der Brause durch präzise Magnethalterung
- Durch die geringe Höhe perfekt mit Oberschränken kombinierbar
- Auch in PVD steel und schwarz matt verfügbar

Farben

galvanisch chrom

Verfügbare Farben

chrom

Lieferumfang

- 360° schwenkbarer Auslauf für größere Reichweite
- Ø 35 mm Armaturenbohrung erforderlich
- Mit Keramik-Scheibenkartusche
- Patentierter Strahlregler für deutlich reduzierte Verkalkung
- Spray aus Kunststoff
- Magnetisierter Handbrausenhalter für einfache Handhabung
- Schwarzer Schlauch aus Silikon
- Flexible Anschlussrohre, 700 mm lang und ⅜"-Mutter
- Stabilisierungsplatte zur Erhöhung der Standfestigkeit der Armatur beim Einbau in Edelstahlspülen
- Mit Rückflussverhinderer und somit garantiert rücklaufsicher nach EN 1717

Details

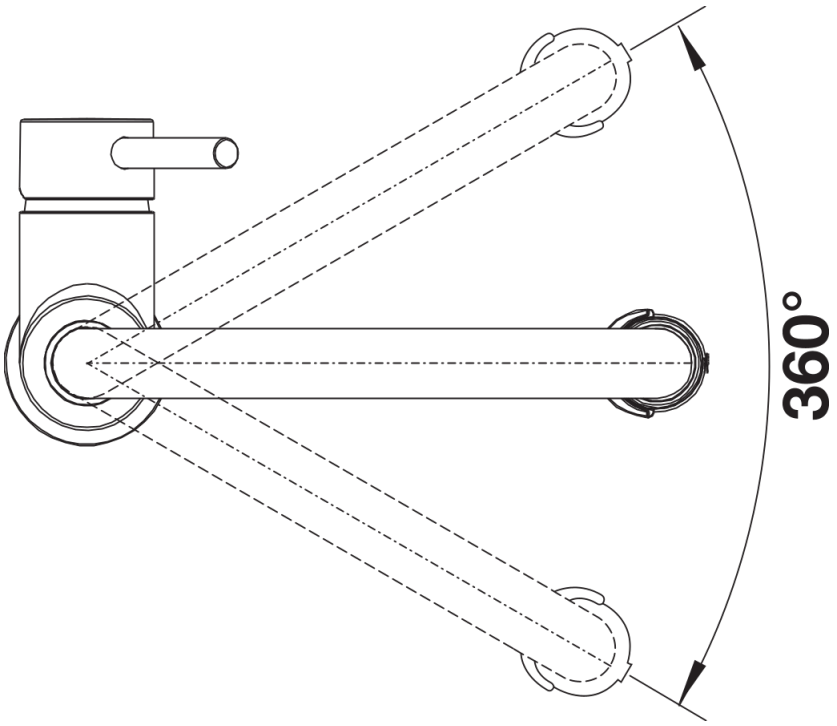

Schwenkbereich

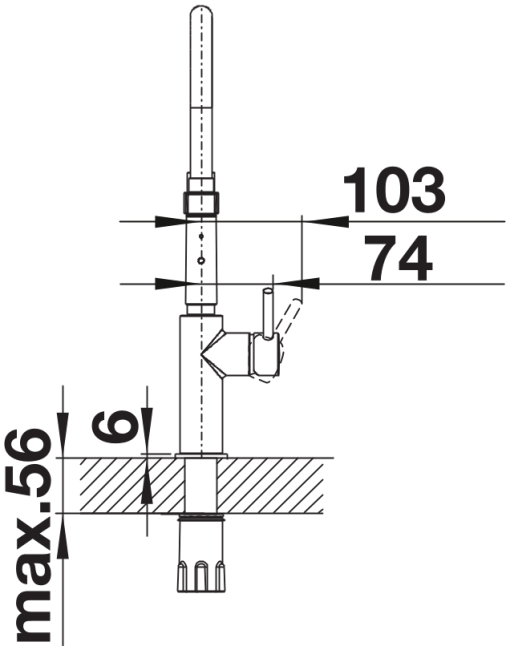

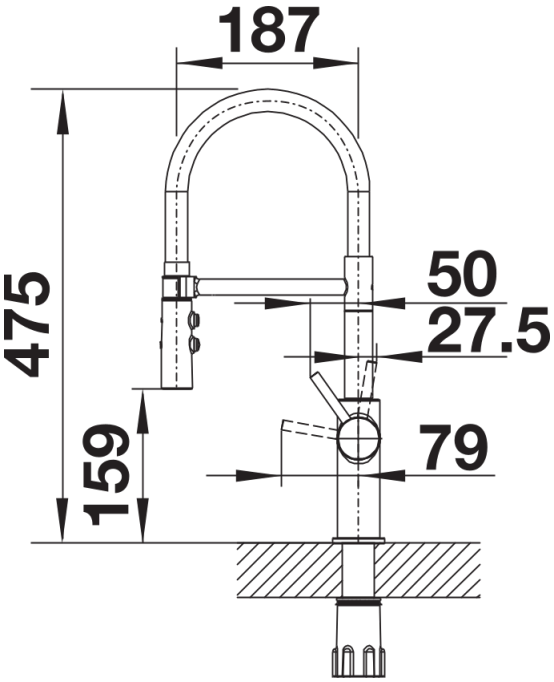

Seitenansicht