Produktdatenblatt KANO

Art. Nr. 521502

Vorteil

- Schlanke Armatur in ästhetischem Design
- Besonders für kompakte Spülen geeignet
- Erweiterter Aktionsradius durch 360° schwenkbaren Auslauf

Farben

Verfügbare Farben

chrom

galvanisch chrom

Lieferumfang

- 360° schwenkbarer Auslauf für größere Reichweite
- Ø 35 mm Armaturenbohrung erforderlich
- Mit Keramikscheiben-Kartusche
- Patentierter Strahlregler für deutlich reduzierte Verkalkung
- Flexible Anschlussrohre, 500 mm lang und ⅜"-Mutter
- Stabilisierungsplatte zur Erhöhung der Stabilität der Armatur beim Einbau in Edelstahlspülen

Details

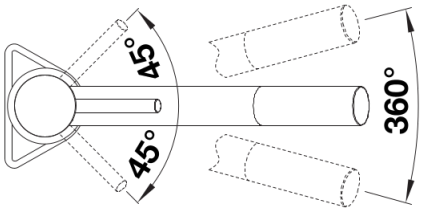

Schwenkbereich

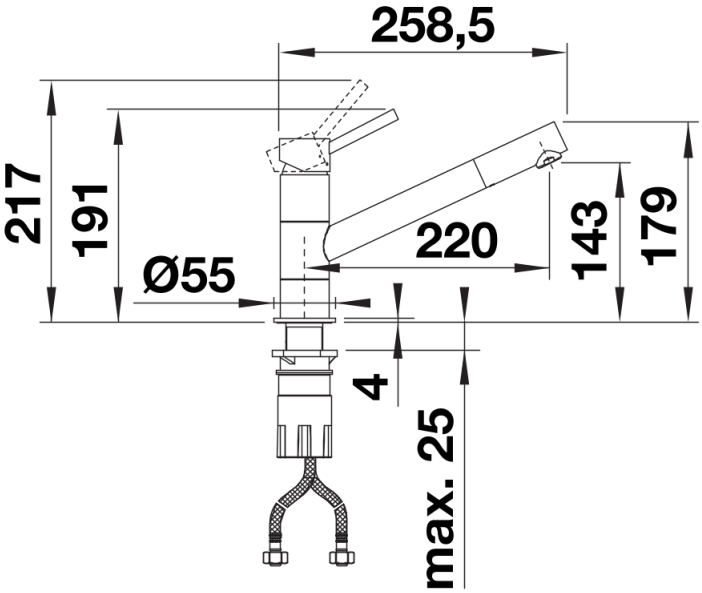

Seitenansicht