Produktdatenblatt KANO-S

Art. Nr. 521503

Vorteil

- Schlanke Armatur in ästhetischen Design
- Mit herausziehbarem Auslauf
- Besonders für kompakte Spülen geeignet
- Erweiterter Aktionsradius durch 120° schwenkbaren Aktionsradius

Farben

Verfügbare Farben

chrom

galvanisch chrom

Lieferumfang

- 120° schwenkbarer Auslauf für größere Reichweite
- Ø 35 mm Hahnloch erforderlich
- Mit Keramik-Scheibenkartusche
- Patentierter Strahlregler für deutlich reduzierte Verkalkung
- Brause aus Kunststoff
- Nylonummantelter Sprühschlauch
- Schlauchgewicht für zuverlässigen Rückzug
- Flexible Anschlussrohre, 500 mm lang und ⅜"-Mutter
- Stabilisierungsplatte zur Erhöhung der Standfestigkeit der Armatur beim Einbau in Edelstahlspülen
- Mit Rückschlagventil und damit garantiert rückflussfrei nach EN 1717

Details

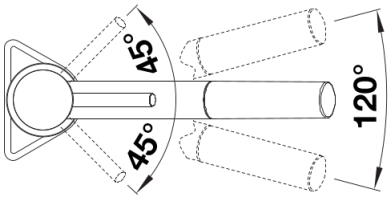

Schwenkbereich

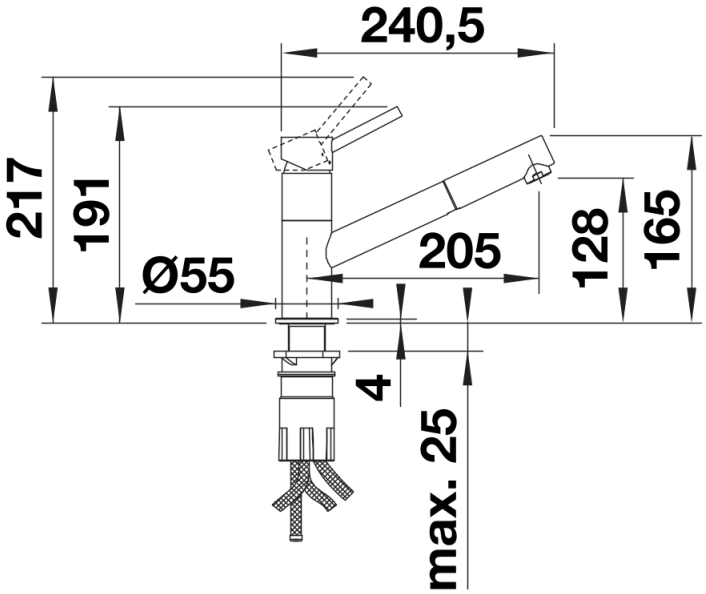

Seitenansicht