Produktdatenblatt KANO

Art. Nr. 526951

Vorteil

- Schlanke Armatur in ästhetischem Design
- Besonders für kompakte Spülen geeignet
- Color-Ausführung in perfekter Abstimmung zu farbigen Spülen und Becken aus SILGRANIT

Farben

Verfügbare Farben

silgranitschwarz/chrom
anthrazit/chrom
vulkangrau/chrom
silgranitweiß/chrom
softweiß/chrom
cafe/chrom

SILGRANIT-Look zweifarbig softweiß/chrom

Lieferumfang

- 360° schwenkbarer Auslauf für größere Reichweite
- Ø 35 mm Armaturenbohrung erforderlich
- Mit Keramikscheiben-Kartusche
- Patentierter Strahlregler für deutlich reduzierte Verkalkung
- Flexible Anschlussrohre, 500 mm lang und ⅜""-Mutter
- Stabilisierungsplatte zur Erhöhung der Standfestigkeit der Armatur beim Einbau in Edelstahlspülen

Details

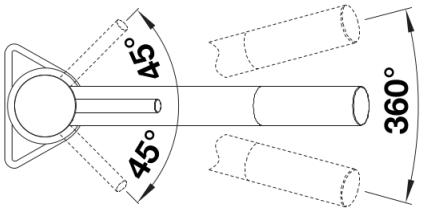

Schwenkbereich

Seitenansicht Hebel 2D

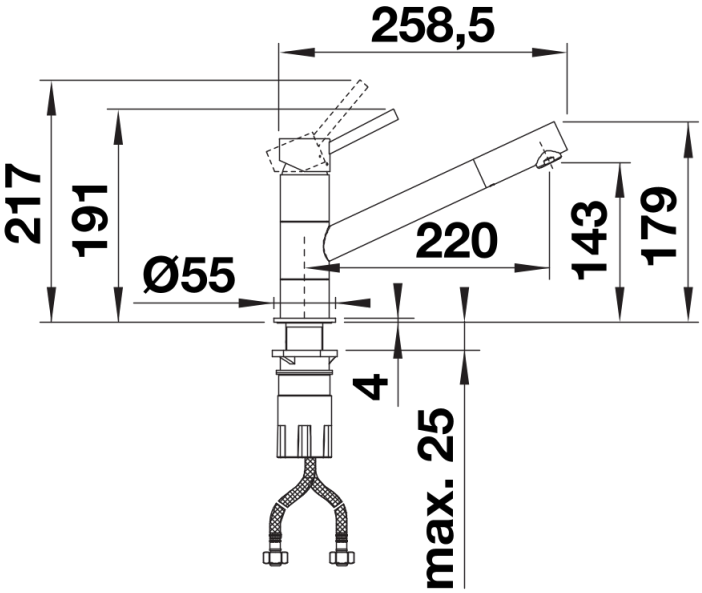

Seitenansicht